Technisches Informationsblatt
VIGOUR DUSCHELEMENT 1200 x 1200 mm
MIT PUNKTABLAUF DEZENTRAL

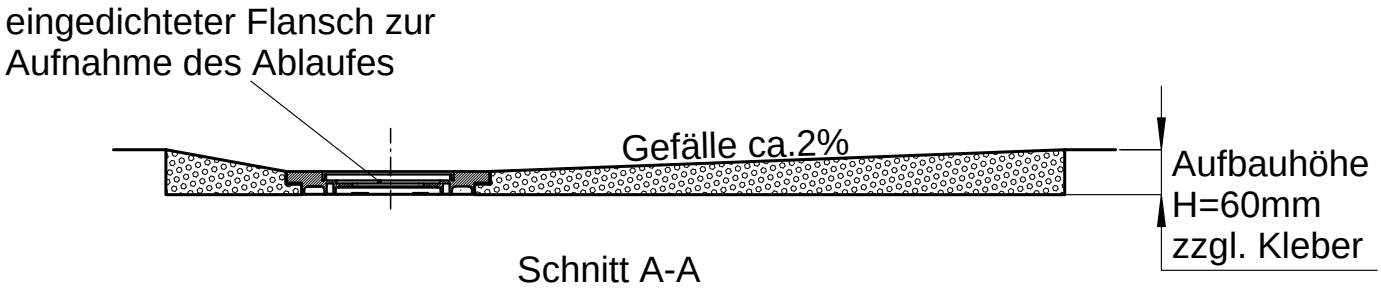

Schnitt A-A

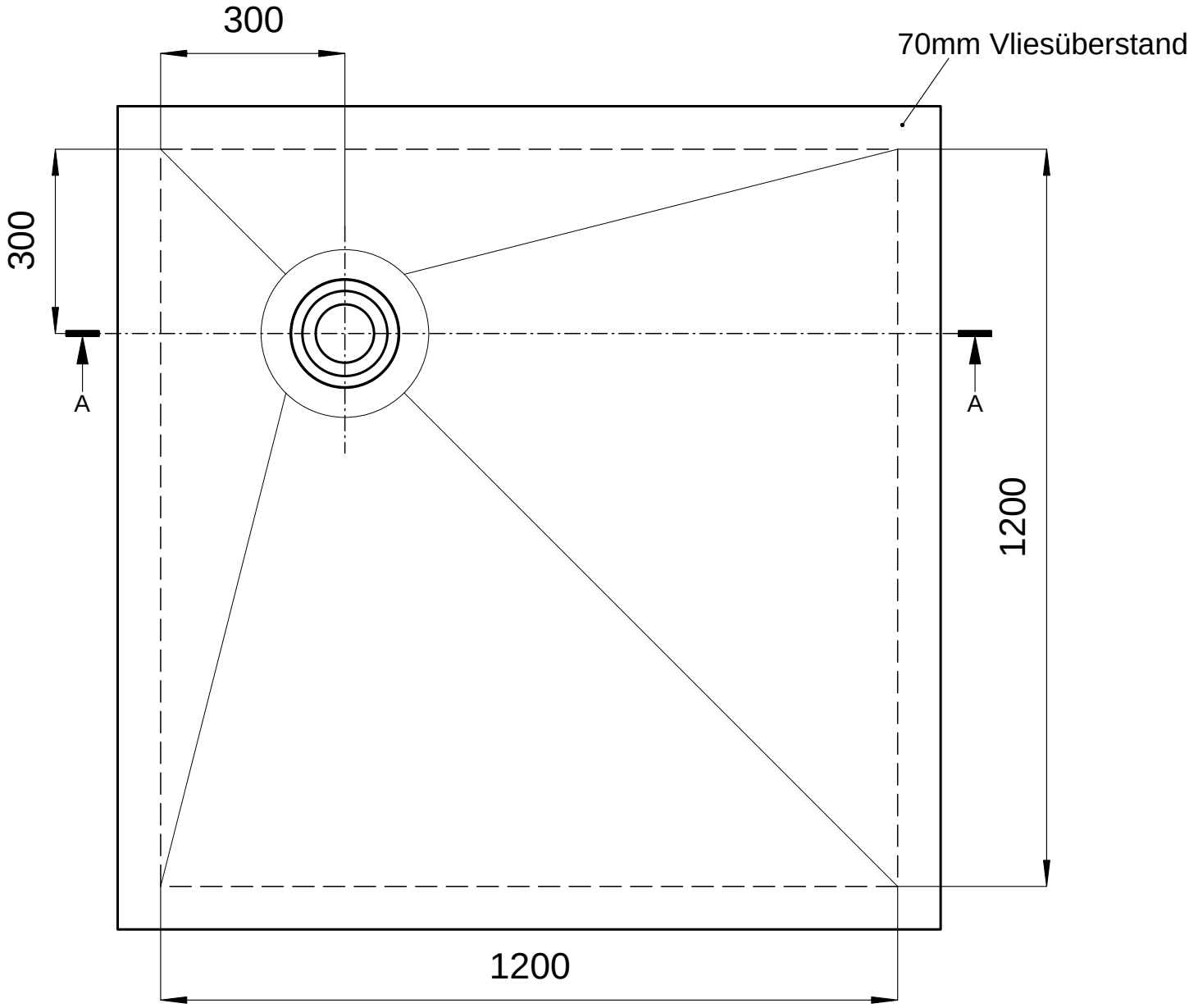

Draufsicht VIGDE120D

Technische Aenderungen vorbehalten!
Stand 05/2015 Skizze unmaßstäblich