VIGDEEF120

Technisches Informationsblatt

VIGOUR DUSCHELEMENT 1200 x 1200 mm, extraflach MIT ZENTRALEM ABLAUF

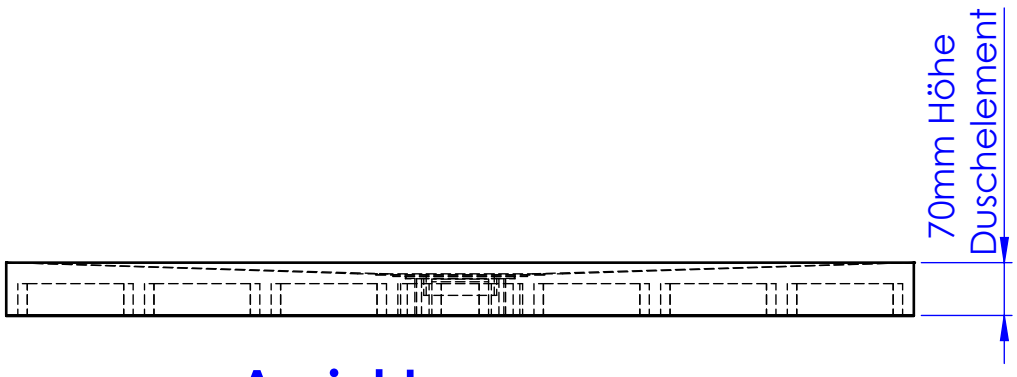

Ansicht von vorn

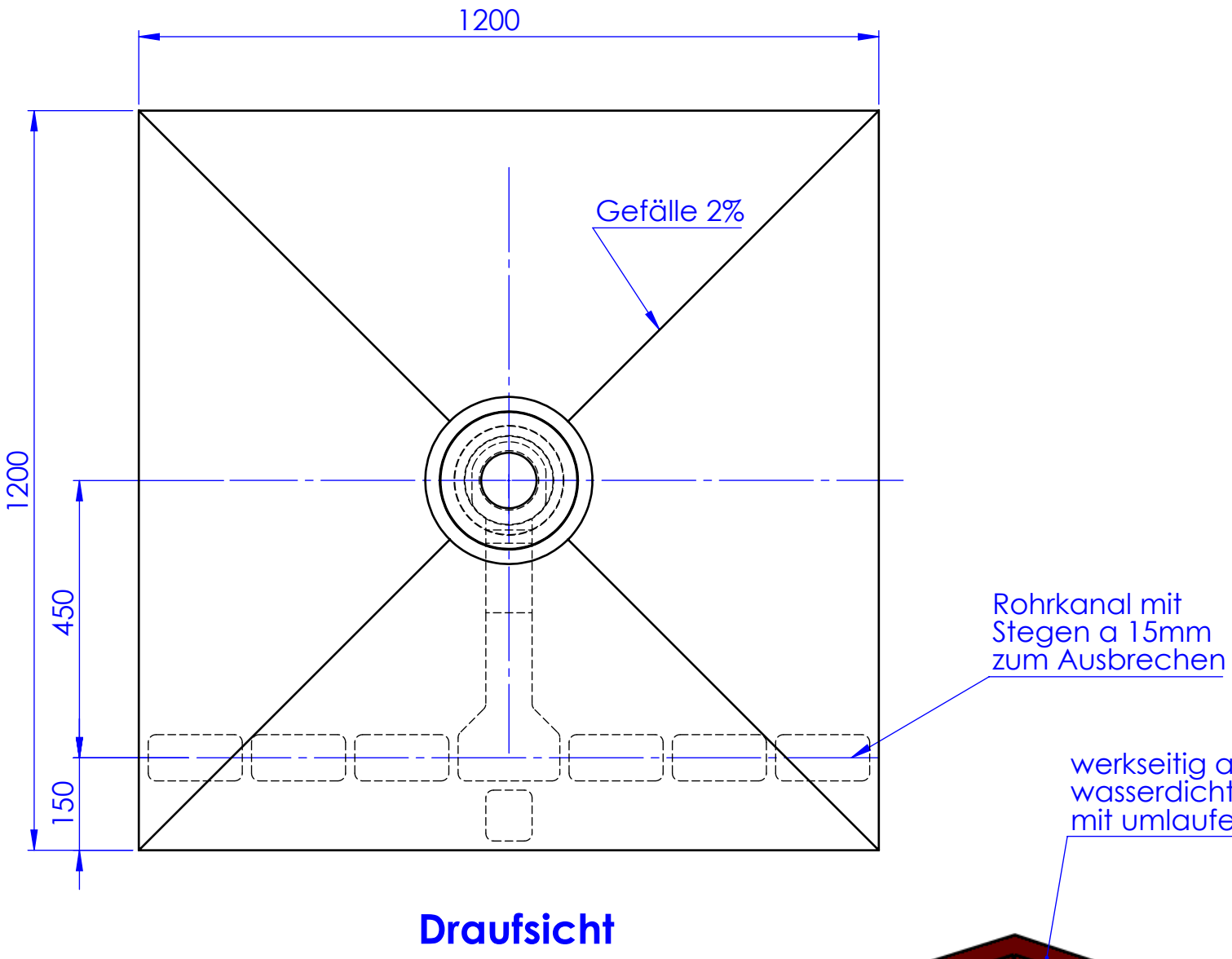

Draufsicht

werkseitig aufgebrachte
wasserdichte Vliesabdichtung
mit umlaufend 70mm Überstand

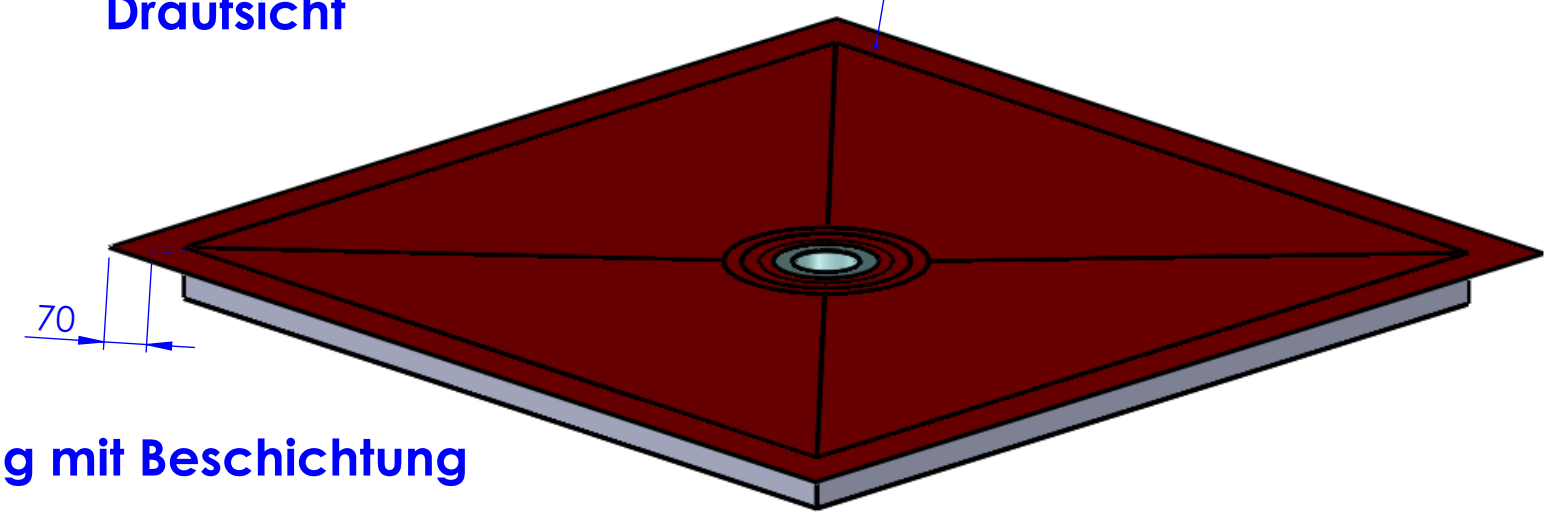

Darstellung mit Beschichtung

Ablauf nicht im Lieferumfang enthalten.

KBN-Nr. VIGAEF10W bitte separat bestellen.

Technische Änderungen vorbehalten !
Stand 05/2015 Skizze unmaßstäblich