Produktdatenblatt

# Poresta® BF 70

## Beschreibung

Die Poresta® BF 70 ist die ideale verfliesbare bodenebene Duschplatzlösung für den Renovierungsbereich. Mit nur 69 mm Gesamteinbauhöhe lassen sich in vielen Bestandsbädern moderne bodenebene Duschplätze realisieren. Rollstuhlbefahrbar, ohne Stufen und Kanten, ist das System komplett barrierefrei. Zudem bietet Poresta® BF 70 die Möglichkeit, in Größe und Form zu variieren, sie kann vor Ort problemlos auf 1500 x 1500 mm erweitert, aber auch auf bis zu 900 x 700 mm gekürzt werden. Trotz der geringen Gesamteinbauhöhe weist sie eine Ablaufleistung von 35 l/Min. auf. Die gestalterischen Möglichkeiten, der praktische Nutzen und die technischen Vorteile überzeugen. Durch die besondere Konstruktion des Geruchverschlusses werden selbst bei dieser kompakten Bauweise die Anforderungen des Widerstandes gegen Druckschwankungen erfüllt.

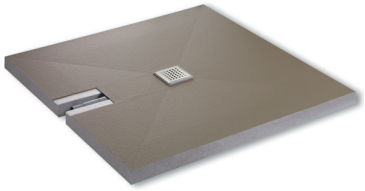

Produktabbildung

## Poresta® BF 70 – bodenebenes Duschsystem

- Wasserdichtes, beschichtetes Hartschaum-Duschelement, mit integriertem Gefälle von ca. 2 %, zentriert (Größe 1800x900 cm mit dezentriertem Ablauf)
- Mit allgemeinem bauaufsichtlichen Prüfzeugnis gem. MVV TB C lfd. Nr.: 3.27 (Abdichtung im Verbund mit Fliesen- und Plattenbelägen). Mit Europäisch technischer Zulassung : ETA-13/0386 I ÖNORM B 2207 I SIA 251
- In das Duschelement integrierter und eingedichteter Ablauf waagerecht und Ablaufrostrahmen mit Rost quadratisch
- Rollstuhlbefahrbar bei Mindestfliesengröße von 100x100mm oder bei Mindestfliesengröße 50x50mm unter zusätzlicher Einarbeitung eines Glasgittergewebes im Fliesenkleberbett
- Standardelemente 1000 x 1000 x 69 mm, 1200 x 1200 x 70 mm, vor Ort kürzbar bis 900 x 700 mm mit Ergänzungselementen auf 1500 x 1500 x 70 mm erweiterbar
- Standardelement 1800x900x72 mm vor Ort Kürzbar bis auf 1500x700 mm
- einfacher Höhenausgleich durch Unterbauelemente, Montagerahmen oder Unterbauschüttung
- Barrierefrei geprüft nach DIN CERTCO
- Mindestaufbauhöhe: 69 mm
- Unter Berücksichtigung der Geometrie und Einbauhöhe, kann das Duschsystem seitens des Verarbeiters umlaufend gekürzt werden – dabei ist die jeweilige Art und Weise der Nutzung des Duschplatzes (Spritzschutz, Bewegungsfläche etc.) zu berücksichtigen.

Produktdatenblatt

# Poresta® BF 70

## Schnitt Duschsystem

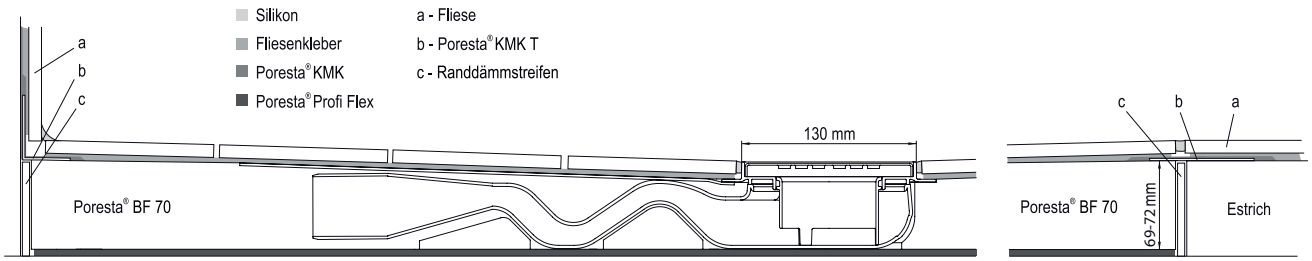


## Ablauf

- Ablauf waagerecht: Ablaufstutzen DN 50
- Ablaufleistung im System Poresta® BF 70: 35 l/min
- Herausnehmbarer Siphoneinsatz
- Austrocknungsschutz durch zweite Sperrkammer
- Problemlos mit Rohrreinigungswelle zu reinigen (Ø 6 mm)
- Allgemeines bauaufsichtliches Prüfzeugnis P-4053 LGA

## Ansicht Ablauf

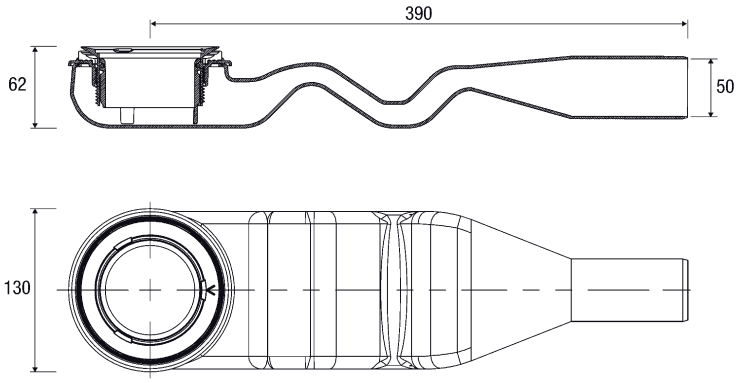

Produktdatenblatt

# Poresta® BF 70

## Oberfläche

Wasserdichtes, beschichtetes Hartschaum-Duschelement mit verfliesbarer Oberfläche.

## Kernmaterial

Hartschaum aus expandierbarem Polystyrol (EPS)

| Eigenschaft | Norm | Daten | Einheit |
|---|---|---|---|
| Rohdichte EPS | DIN 53420 | > 80 | kg/m³ |
| E-Modul (Druckvers.) | DIN 53457 | 31 | MPa |
| Brandverhalten | DIN 4102 | B2 | – |

## Zubehör – Poresta® Unterbauelemente

Material: Hartschaum aus expandiertem Polystyrol (EPS)

| Eigenschaft | Norm | Daten | Einheit |
|---|---|---|---|
| Rohdichte EPS | DIN 53420 | 30 | kg/m³ |
| E-Modul (Druckvers.) | DIN 53457 | 9,5 | MPa |
| Brandverhalten | DIN 4102 | B2 | – |

## Zubehör – Schallschutzset

siehe Datenblatt „Poresta® Schallschutzsets für Poresta® bodenebene Duschsysteme"

Revision 14 Version: 08/2022 Diese Version ersetzt vorherige Versionen. Technische Änderungen und Irrtum vorbehalten.