ECA piano H

Kurzinformation

Besonders leiser Kleinraumventilator mit Feuchtesteuerung und einstellbarem Nachlauf

Einsatzbeispiele

Bad, WC, Abstellraum, Vorratsraum, Keller

Artikelnummer	0084.0082

Technische Daten

Ausführung	Feuchtesteuerung mit einstellbarem Nachlauf
Fördervolumen	80 m³/h
Drehzahlsteuerbar	-
Reversierbarkeit	-
Spannungsart	Wechselstrom
Bemessungsspannung	230 V
Netzfrequenz	50 Hz / 60 Hz
Nennleistung	8 W
I_{Max}	0,06 A
Schutzart	IP X4
Netzzuleitung	3 x 1,5 mm^2
Einbauort	Wand, Decke
Einbauart	Aufputz
Einbaulage	beliebig
Material	Kunststoff
Farbe	verkehrsweiß, ähnlich RAL 9016
Gewicht	0,5 kg
Nennweite	100 mm
Fördermitteltemperatur bei I_{Max}	40 °C
Schalldruckpegel	26 dB(A)/Abstand 3 m, Freifeldbedingungen
Sortiment	A
EAN	4012799840824

ECA piano H

Kennlinie

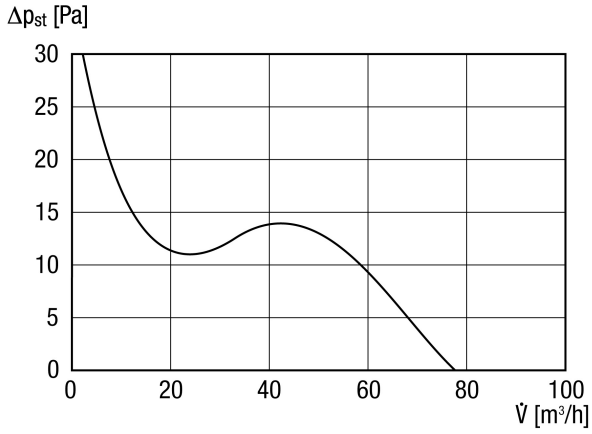

Maße [mm]

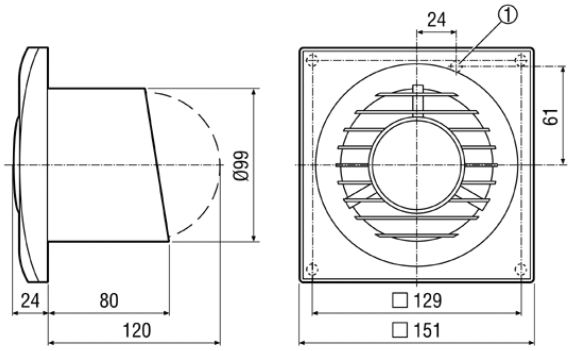

① Kabeleinführung