ER-UPB

Kurzinformation

Unterputzgehäuse für alle Brandschutzsysteme zur Aufnahme von Ventilatoreinsatz ER 60/100.. oder Abluftelements Centro-M / Centro-E

Einsatzbeispiele

Bad, Küche, Mehrfamilienhaus, Aufenthaltsraum, Esszimmer

Artikelnummer	0093.0968

Technische Daten

Luftrichtung	Entlüftung
Einbauort	Wand, Decke
Material	Kunststoff
Farbe	schwarz
Gewicht	2,6 kg
Absperrvorrichtung	integriert
Anschlussdurchmesser	75 mm, 80 mm
Zulassungsnummer	Z-51.1-46
Sortiment	B
EAN	4012799939689

Maße [mm]

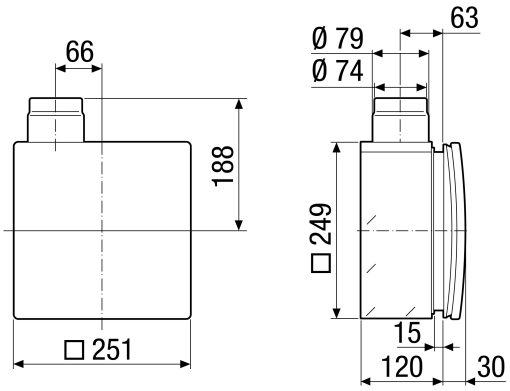

ER-UPB