AP 120

Kurzinformation

Selbsttätige Verschlussklappe zur Entlüftung, DN 120

Artikelnummer	0059.0950

Technische Daten

Luftrichtung	Entlüftung
Druckverlust	10 Pa
Einbauort	Wand
Material	Kunststoff, witterungs-, UV-beständig
Farbe	verkehrsweiß, ähnlich RAL 9016
Gewicht	0,2 kg
Geeignet für Nennweite	125 mm
Umgebungstemperatur	60 °C
Sortiment	A
EAN	4012799599500

Kennlinie

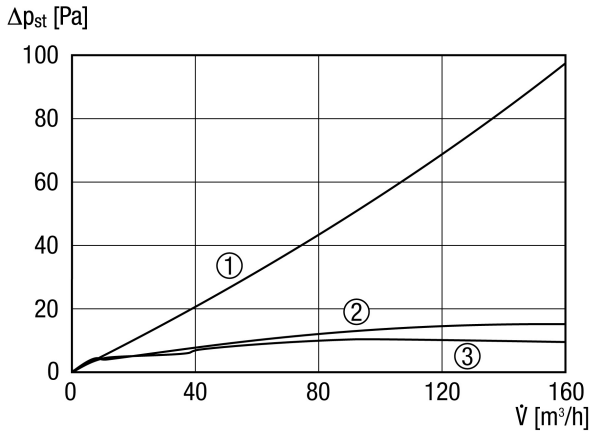

① AP 120 mit Luftfilter SF 120
② AP 120 mit Fliegengitter FG 120
③ AP 120

AP 120

Maße [mm]

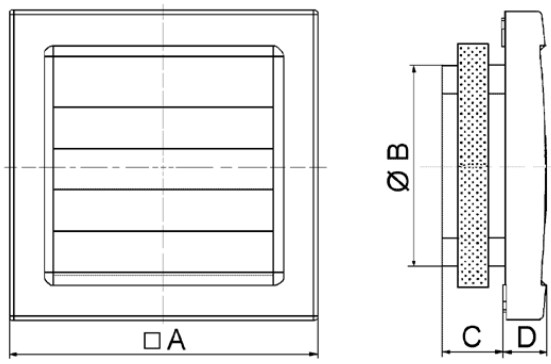

A	B	C	D
172	113	30	23