ER 60

Kurzinformation

Ventilatoreinsatz mit Abdeckung und Filter zum Einbau in Unterputzgehäuse, Fördervolumen 62 m³/h

Einsatzbeispiele

Bad, Küche, Mehrfamilienhaus, Aufenthaltsraum, Esszimmer

Artikelnummer	0084.0100

Technische Daten

Ausführung	Standardausführung
Fördervolumen	62 m³/h
Drehzahl	1.250 1/min
Luftrichtung	Entlüftung
Drehzahlsteuerbar	-
Spannungsart	Wechselstrom
Bemessungsspannung	230 V
Netzfrequenz	50 Hz
Leistungsaufnahme	21 W
I_{Max}	0,16 A
Schutzart	IP X5
Netzzuleitung	3 x 1,5 mm^2
Einbauort	Wand, Decke
Einbauart	Unterputz
Material	Kunststoff
Farbe	verkehrsweiß, ähnlich RAL 9016
Gewicht	1,5 kg
Filterklasse	G2
Fördermitteltemperatur bei I_{Max}	40 °C
Schalldruckpegel	36 dB(A)/Angabe gemäß DIN 18017-3 bei einer äqivalenten Absorptionsfläche A_L = 10 m^2
Sortiment	B
EAN	4012799841005
Gesamt L_{WA7}, hoch (Gehäuse- und Freiansaug-Schallleistungspegel)	40 dB(A)

ER 60

Kennlinie

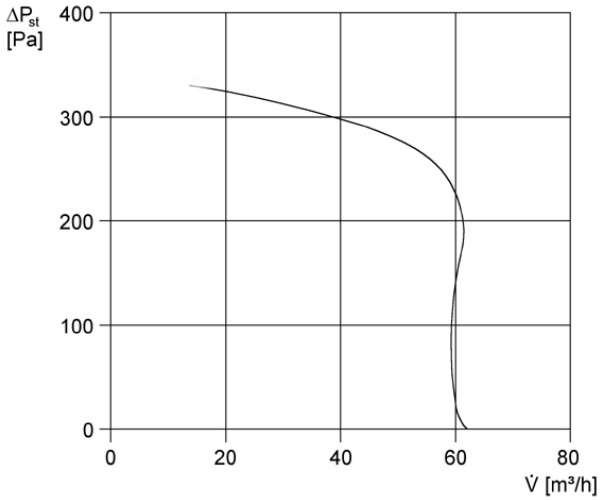

Maße [mm]

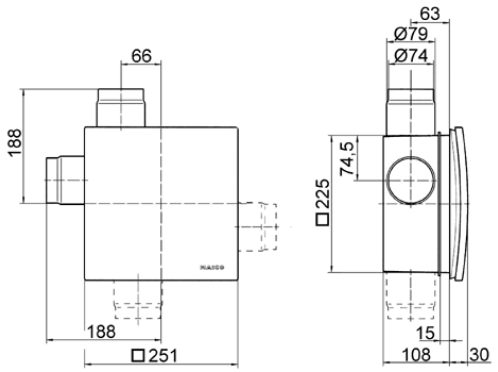

Ventilatoreinsatz ER mit Unterputzgehäuse ER-UP/G oder ER-UPD und Zweitraumanschluss