ER-UP/G

Kurzinformation

Unterputzgehäuse zur Aufnahme eines Ventilators ER 60/100.. oder Abluftelementes Centro-M/Centro-E

Einsatzbeispiele

Bad, Küche, Mehrfamilienhaus, Aufenthaltsraum, Esszimmer

Artikelnummer	0093.0995

Technische Daten

Luftrichtung	Entlüftung
Einbauort	Wand, Decke
Material	Kunststoff
Farbe	schwarz
Gewicht	0,5 kg
Anschlussdurchmesser	75 mm, 80 mm
Zulassungsnummer	Z-51.1-7
Sortiment	B
EAN	4012799939955

Maße [mm]

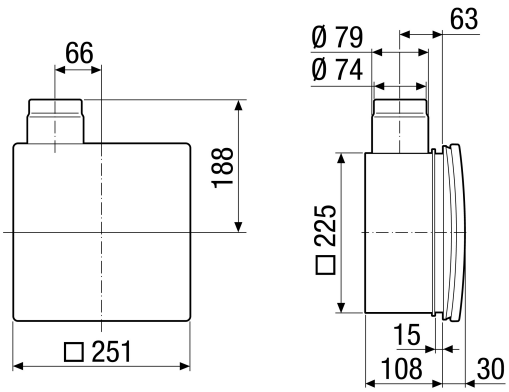

ER-UP/G