Produktdatenblatt

mabo - Duschwannenfuß DWF GIGA

für 1/4-Kreis, 5-Eck u. Rechteck
Acryl- und Stahlduschwannen mit Seitenablauf

für Wannengröße:	800 x 750 bis 1000 x 1000 mm
Höheneinstellbereich:	135 - 200 mm

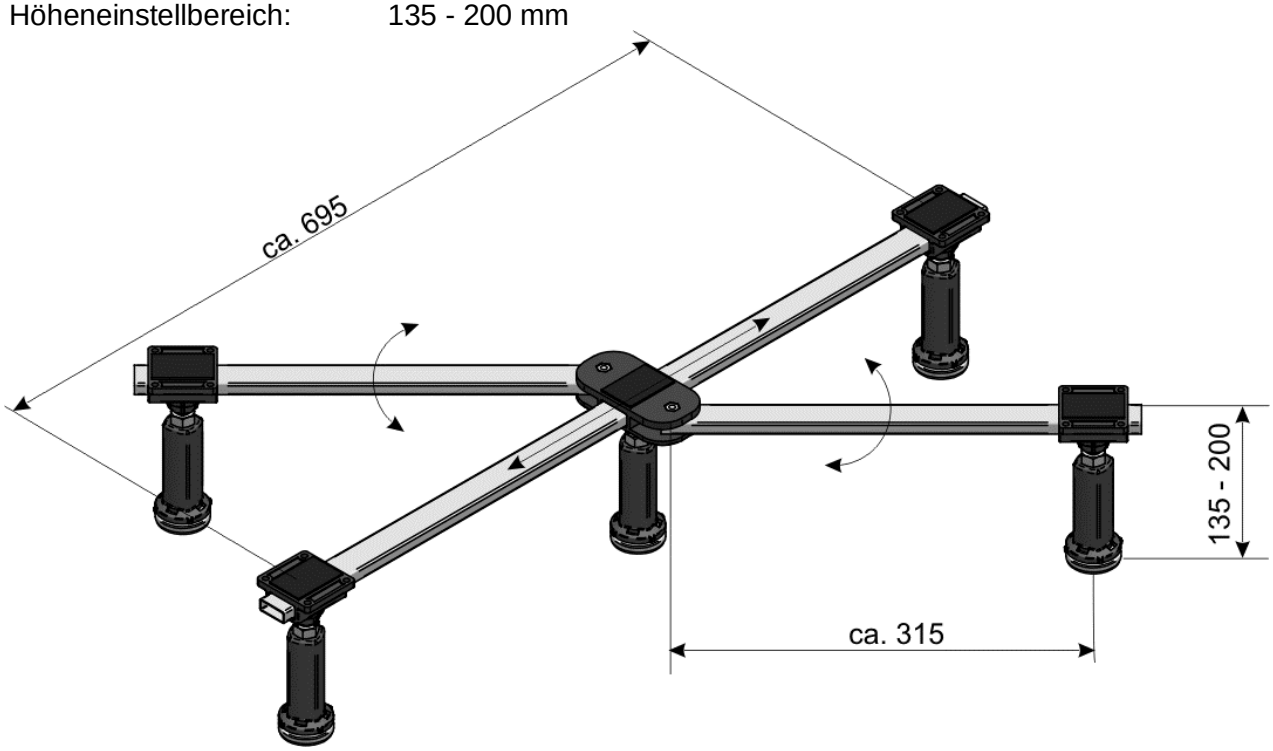

Lieferumfang:

- 1 x Duschwannenfuß
- Befestigungsmaterial
- ausführliche Montageanweisung

Merkmale:

- Schallschutzgutachten für Stahl- und Acrylduschwannen nach DIN 4109, erhöhter Schallschutz Stufe III für Acrylwannen, in Verbindung mit mabo-Montagezubehör
- 5 verschiebbare Stellfüße, mit schalldämmenden Drehlagern
- Befestigung an Stahlwannen durch selbstklebende Auflageflächen, an Acrylwannen durch Verschrauben
- komplett vormontiert

Fabrikat: mabo

Art-Nr. 101320

www.mabo-sanitec.de