JUNG PUMPEN HEBEFIX PLUS
SCHMUTZWASSERHEBEANLAGE

Hebefix plus (Pumpe im Lieferumfang)

EINSATZ

Die Schmutzwasserhebeanlage Hebefix plus ist ein leicht zu installierendes Gerät zur Entsorgung von fäkalienfreien Abwässern oberhalb oder unterhalb der Rückstauebene. Dank seiner geringen Behältertiefe passt der Hebefix plus in alle handelsüblichen Vorwandsysteme. Sein schönes Design sowie durchdachte Technik erlauben aber auch den Anschluss direkt unter einem Waschbecken oder an einem anderen Ort. Angeschlossen werden können alle Grauwasserspender, d.h. Handwaschbecken, Dusche, Badewanne, Spüle, Waschmaschine u.a.

Das Fördergut wird von der Anlage durch eine klein dimensionierte Druckleitung (links oder rechts) zur nächstliegenden Fallleitung gepumpt.

Der Hebefix plus kann überall dort eingesetzt werden, wo bei Renovierungs- oder Umbauarbeiten ein zusätzliches Bad oder eine Küche gewünscht wird. Im Bad ergänzt dieses Produkt hervorragend den WCfix 260 V, an den gemäß DIN EN 12050-3 keine Badewanne oder Waschmaschine angeschlossen werden darf.

Zur akustischen Störmeldung besitzt der Hebefix plus eine integrierte Steuerung mit Alarm.

Das Gerät wird mit eingebauter Pumpe (U3-Variante) geliefert, ist steckerfertig zum Anschluss an eine Schukosteckdose vorbereitet und arbeitet vollautomatisch, sobald das Abwasser zufließt. Bei Installation in Bade- und Duschräumen sind die entsprechenden VDE-Vorschriften zu beachten.

Für die Montage und für Wartungsarbeiten an der Anlage ist eine ausreichend große Revisionsöffnung vorzusehen (Zubehör). Die Anlage entspricht den Forderungen der DIN EN 12050.

- Ein Gerät für Vorwand- oder Direktanschluss
- Steckerfertig
- Leise
- Integrierte Entlüftung für zuverlässigen Pumpenbetrieb
- Spüleinrichtung gegen Ablagerungen im Behälter
- Integrierte Steuerung mit Alarm und potentialfreiem Meldekontakt
- Wartungsfreundlich
- Hochwertiger Kunststoffbehälter (ABS)

KENNLINIE

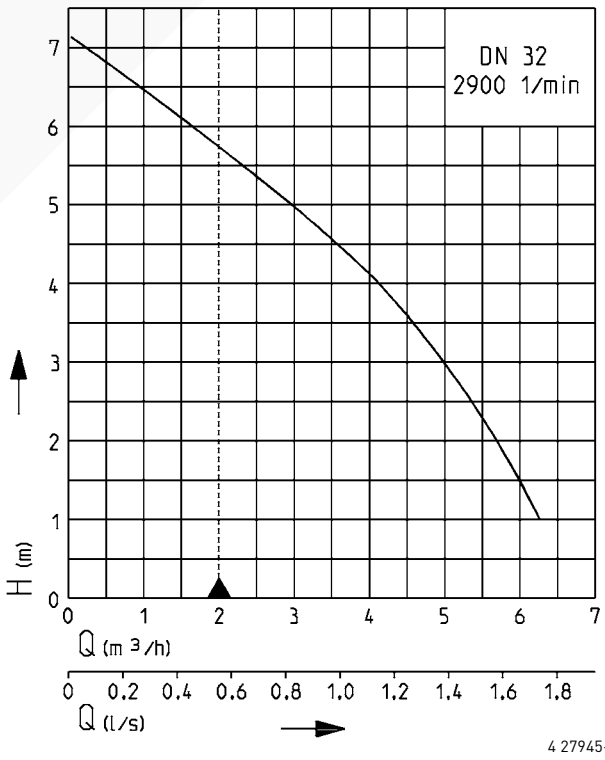

Konstruktionsänderungen vorbehalten

Leistungstoleranz nach ISO 9906

Entsprechend DIN EN 12056 muss die Mindestfließgeschwindigkeit in der Druckleitung 0,7 m/s betragen. Diese Vorgabe ist als Einsatzgrenze im Q-H-Diagramm eingezeichnet.

JUNG PUMPEN HEBEFIX PLUS
SCHMUTZWASSERHEBEANLAGE

HEBEFIX PLUS

Typ	Höhe x Breite x Tiefe	Leitung	Gewicht ca.	**Art.-Nr.**
Hebefix plus	411 x 425 x 183 mm	1,5 m	7,0 kg	**JP44544**
Zubehör:				
Montagekit für Wartungsklappe (flexibel an Fliesenbild anpassbar min. 500 x 500 mm)				**JP41075**
Absperrschieber 1¼"				**JP44785**

LEISTUNG

Typ	Förderhöhe H [m]	1	2	3	4	5	6
Hebefix plus	Fördermenge Q [m3/h]	6,5	5,5	5,0	4,0	3,0	1,5

ELEKTRISCHE DATEN

Typ	Stromart	Spannung Volt	Motorleistung kW P_1	P_2	Drehzahl min-¹	Strom Ampere	Motorschutz	Stecker
Hebefix plus	W-Strom	1/N/PE~230	0,32	0,20	2720	1,4	in der Wicklung	Schuko-

Einbaubeispiel

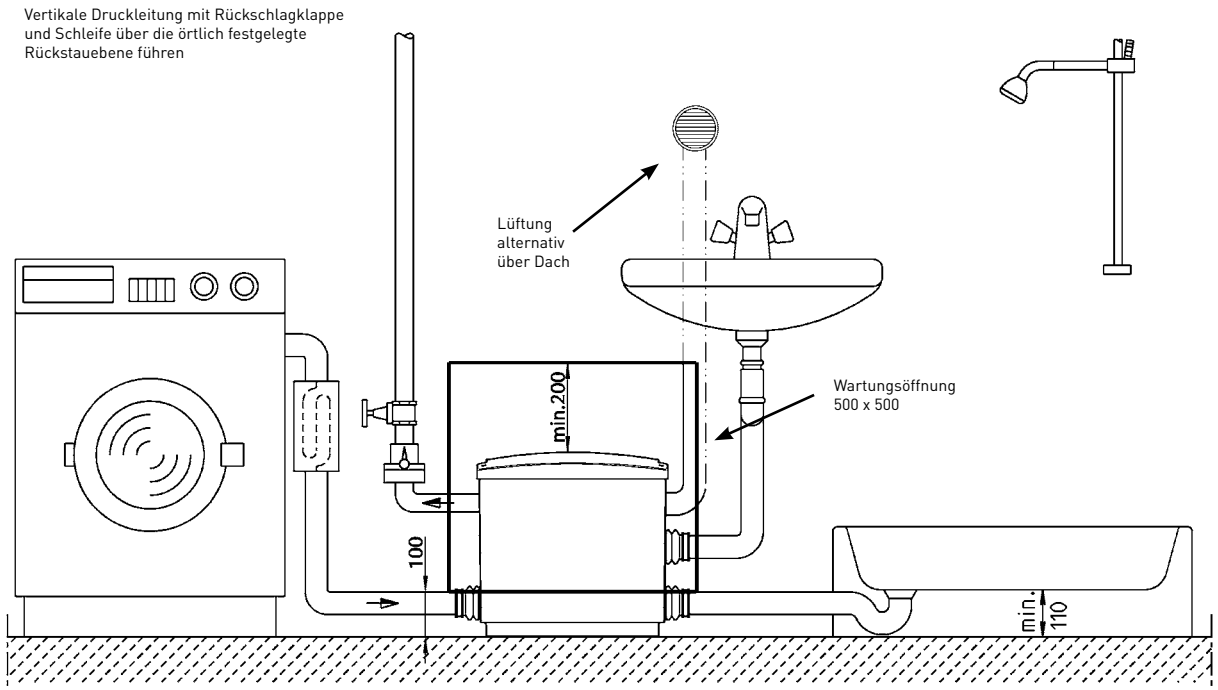

44590-01

JUNG PUMPEN HEBEFIX PLUS
SCHMUTZWASSERHEBEANLAGE

Montagehinweise

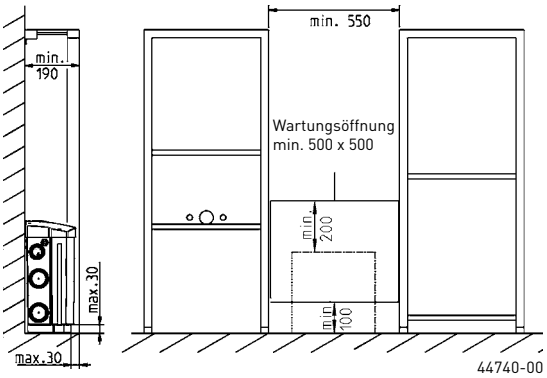

Der Hebefix plus ist mit allen handelsüblichenVorwand-systemen kombinierbar.
Die abgebildeten Abstände zwischen den Elementen sind einzuhalten. Am Boden montierte Schienen, zur Ausrichtung mehrerer Elemente, können platzsparend unter dem Behälter verlegt werden.

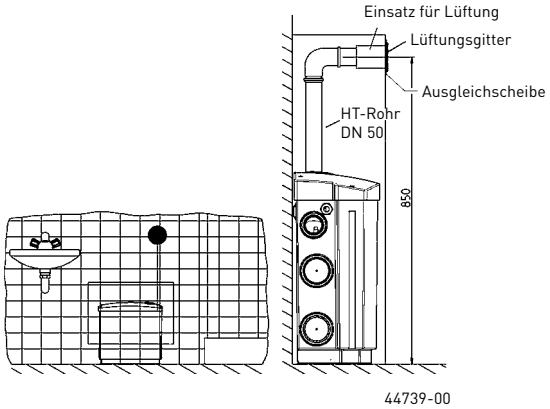

Zur Funktion ist eine Lüftung der Anlage zwingend notwendig. Die dargestellte Einbauweise vermeidet Feuchtigkeitsbildung hinter der Vorwand.
Alle erforderlichen Sonderteile sind Lieferumfang.

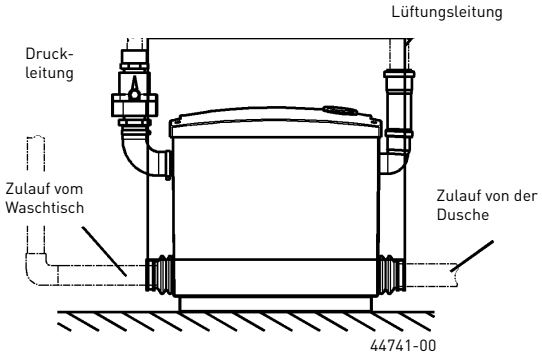

Die Anlage wird durch die Montageöffnung in den Einbauraum gestellt und mittels der Manschetten und Schellen elastisch an die Zuläufe angeschlossen.

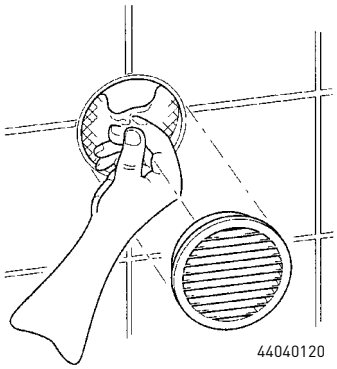

Zum Wechsel des Aktivkohlefilters in der Anlagen-lüftung ist nur das gesteckte Lüftungsgitter abzunehmen.

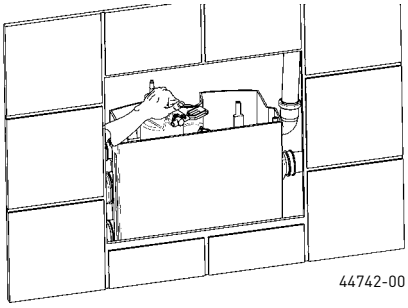

Die Pumpe kann nach dem Entfernen des Behälterdeckels entnommen werden.

JUNG PUMPEN HEBEFIX PLUS
SCHMUTZWASSERHEBEANLAGE

TECHNISCHE DATEN

Bauart
Behälter mit eingebauter Tauchmotorpumpe (U3-Variante) mit 10 mm freiem Durchgang und Hydraulik in GID-Technologie mit offenem 5-Schaufelrad, Druckabgangskrümmer des Behälters aus Elastomer mit Anschlussmuffe für Druckrohr (aus PVC, PP o. PE) DN 32 mit Ø 40 mm und 1 x Ø 40 mm. 4 x Zulaufanschlüsse Ø 50 mm. Anschluss über elastische Verbindungsmanschetten an die Stutzen der Anlage.

Pumpe
Vertikal, einstufig, voll überflutbar, Schutzart IP 68, Isolierstoffklasse B, Motorthermostat zur Sicherheitsabschaltung bei Übertemperatur mit autom. Wiedereinschaltung bei ausreichender Abkühlung, automatische Schaltung, längswasserdichte Leitungseinführung zum Schutz der Pumpe bei Leitungsbeschädigung, Dauerbetrieb durch Motormantelkühlung möglich.

Schaltung
Automatische Schwimmerschaltung, Alarmschaltung.

Werkstoffe
Motorgehäuse und Welle aus Edelstahl, Behälter, Pumpengehäuse und Laufrad aus Kunststoff, Verbindungsmanschetten und Abgangskrümmer aus Elastomer.

Dichtung
Wellenabdichtung durch Wellendichtringe und zwischengelagerte Ölkammer, trockenlaufsicher.

Lieferung
Gerät inkl. Pumpe nach DIN EN 12050, anschlussfertig mit Leitung und Stecker, komplett mit Verbindungsmanschetten, Abgangskrümmer, Rückschlagklappe 1¼", Übergangsnippel, Einsatz für Lüftungsleitung, Aktivkohlefilter, Schellen und Befestigungsmaterial.

Hauptmaße Hebefix plus (mm)

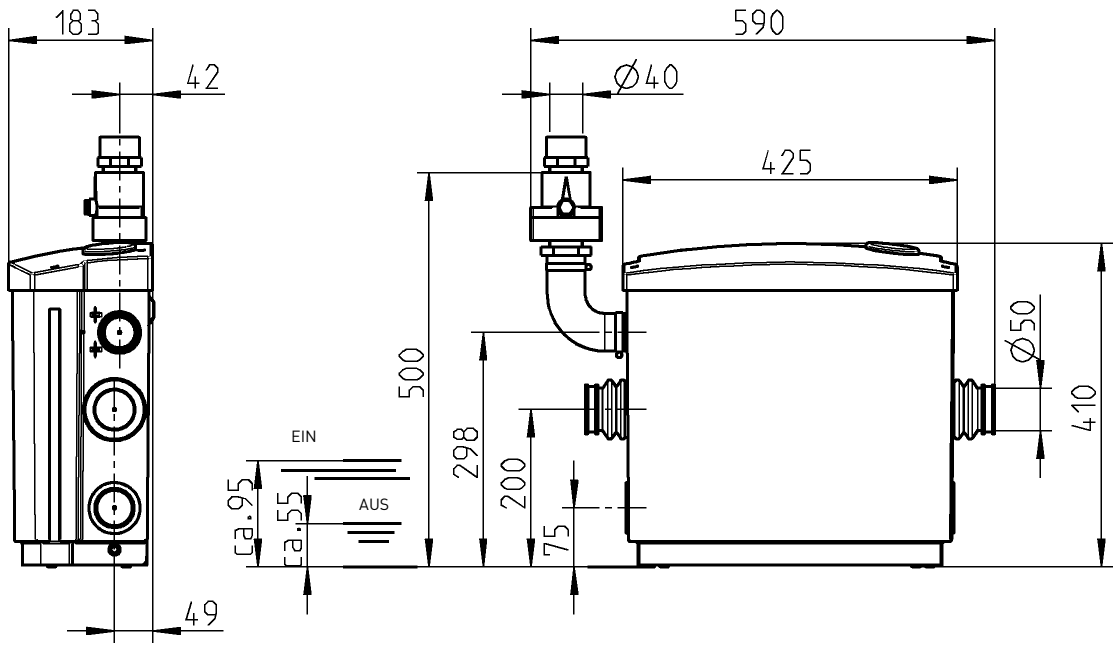

44589-00

JUNG PUMPEN GmbH · 33803 Steinhagen · Tel. (05204) 17-0 · Fax (05204) 80368 · info@jung-pumpen.de · www.jung-pumpen.de