PENTAIR

JUNG PUMPEN WCFIX PLUS

KLEINHEBEANLAGE

FÜR FÄKALIENHALTIGES ABWASSER

NEU

WCfix plus

EINSATZ

Der WCfix plus kann unsichtbar in ein Vorwandsystem oder direkt an ein Stand-WC mit mind. 6 l Spülmenge angeschlossen werden. So lässt sich bei Renovierungs- oder Umbauarbeiten ein zusätzliches WC oder Bad fast überall realisieren. Unterhalb der Rückstauebene dient das Gerät dabei außerdem der Rückstausicherung.

Die Förderung erfolgt besonders leise über das strömungsoptimierte Freistromrad in der Anlage. Durch diese Konstruktion sind keine regelmäßigen Reinigungsintervalle erforderlich; der Aufwand bei Wartungsarbeiten wird stark reduziert.

Durch die begrenzte Verwendung ist der Einsatz ausschließlich dort zulässig, wo der Benutzerkreis klein ist und ein zusätzliches WC oberhalb der Rückstauebene zur Verfügung steht. Lt. DIN EN 12050 T.3 dürfen folgende Sanitärprodukte angeschlossen werden:

- 1 WC
- 1 Handwaschbecken
- 1 Dusche
- 1 Bidet

Voraussetzung ist, dass sie sich im selben Raum befinden. Eine Waschmaschine oder Badewanne darf lt. DIN EN 12050 T. 3 nicht angeschlossen werden.

Zur akustischen Störmeldung besitzt der WCfix plus eine integrierte Alarmanlage, die eine Funktionsstörung rechtzeitig signalisiert. Es ist möglich, die Störmeldung über einen eingebauten potentialfreien Kontakt an andere Orte weiterzuleiten. Das Gerät ist steckerfertig zum Anschluss an eine Schukosteckdose vorbereitet und arbeitet vollautomatisch, sobald der Abwasserzufluss einsetzt. Bei Installation in Bade- und Duschräumen sind die entsprechenden VDE-Vorschriften zu beachten.

Achtung: Die Einleitung von Hygieneartikeln kann zu Funktionsstörungen führen!

Für die Montage und für Wartungsarbeiten an der Anlage ist eine ausreichend große Revisionsöffnung nötig (Zubehör).

- Für Vorwandinstallation oder direkt hinter ein Stand WC
- Leistungsstarker Motor
- Niedrige Zusatzzuläufe
- Sehr leiser Betrieb
- Mit integriertem Alarm
- Lüftungsventil und Aktivkohlefilter
- Wartungsfreundlich
- Integriertes Rückschlagventil

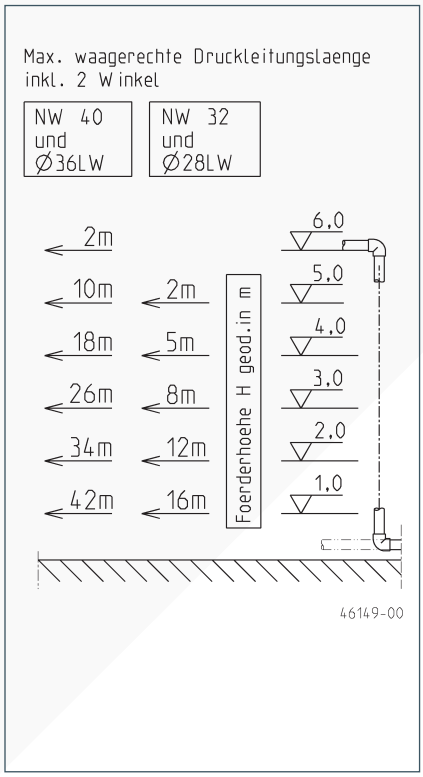

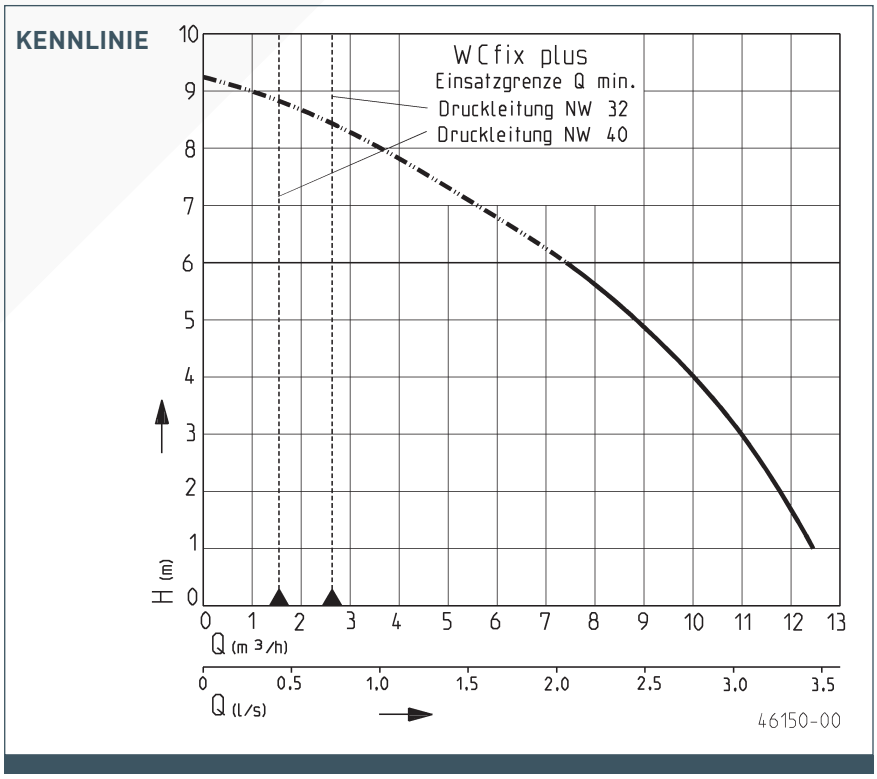

JUNG PUMPEN WCFIX PLUS
KLEINHEBEANLAGE

FÜR FÄKALIENHALTIGES ABWASSER

WCFIX PLUS

Typ	Höhe x Breite x Tiefe	Leitung	Gewicht ca.	**Art.-Nr.**
WCfix plus (ab 2015 lieferbar)	280 x 460 x 170 mm	1,5 m	6,2 kg	**JP45367**
Zubehör:				
Montagekit für Wartungsklappe (flexibel an das Fliesenbild anpassbar, min 400 x 500 mm)				**JP41075**
Absperrschieber 1¼"				**JP44785**

LEISTUNG

Typ	Förderhöhe H [m]	1	2	3	4	5	6
WCfix plus	Fördermenge Q [l/min]	208	196	183	163	146	125

ELEKTRISCHE DATEN

Typ	Stromart	Spannung Volt	Motorleistung kW P_1	Drehzahl min-¹	Strom Ampere	Motorschutz	Stecker
WCfix plus	W-Strom	1/N/PE~230	0,720	2570	3,2	in der Wicklung	Schuko-

TECHNISCHE DATEN

Bauart
Spritzwassergeschützter Motor im Kunststoffgehäuse (Schutzart IP 44) auf gemeinsamer Welle mit Pumpenlaufrad. Ablaufbogenanschluss mit Gummimanschette; Druckabgangskrümmer aus Elastomer mit Anschlussmuffe für Druckrohr (aus PVC, PP o. PE) DN 25 mit NW 32 und DN 32 mit NW 40 und einem Innendurchmesser (= LW) von 32 mm. Zulaufanschlüsse in DN 50 (HT-Rohr). Anschluss über eine elastische Verbindungsmanschette oder Steckdichtung an die Stutzen der Anlage.

Motor
Wartungsfreier Asynchronmotor für Aussetzbetrieb (3 min. Betrieb, 7 min. Pause) mit Betriebskondensator und eingebautem Thermostat, der bei Überlastung den Motor abschaltet.

Schaltung
Staudruckniveauschaltung mit zusätzlicher akustischer Störmeldung und potentialfreiem Kontakt zur Alarmweitermeldung. Werden zusätzliche Entwässerungsgegenstände angeschlossen, stellt sich je nach Zuflussmenge der Schaltbetrieb ein.

Werkstoffe
Motorgehäuse und Welle aus Edelstahl, Behälter, Pumpengehäuse und Laufrad aus Kunststoff, Verbindungsmanschetten und Abgangskrümmer aus Elastomer.

Dichtung
Wellenabdichtung durch Wellendichtringe und zwischengelagerte Ölkammer, trockenlaufsicher.

Lieferung
Gerät nach DIN EN 12050, anschlussfertig mit Leitung und Stecker, komplett mit Verbindungsmanschetten, Abgangskrümmer, Rückschlagklappe 1¼", Einsatz für Lüftungsleitung, Aktivkohlefilter, Schellen und Befestigungsmaterial zur Auftriebssicherung.

Einbaubeispiele

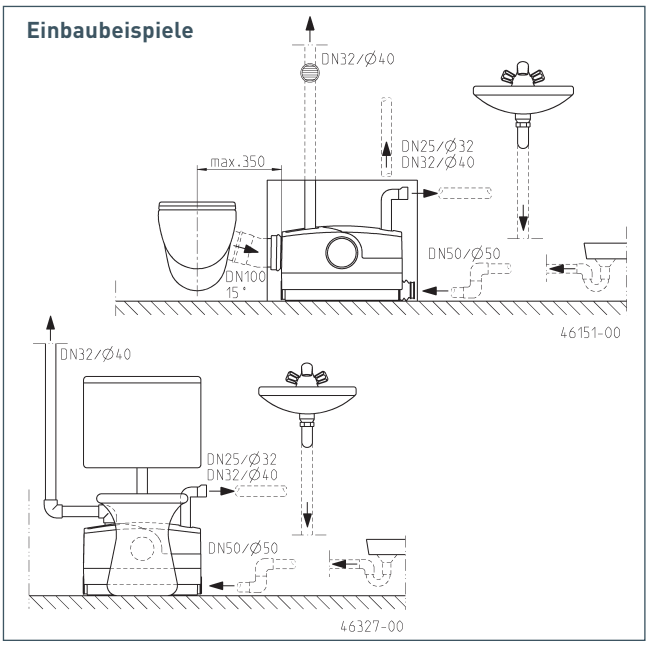

Hauptmaße WCfix plus (mm)

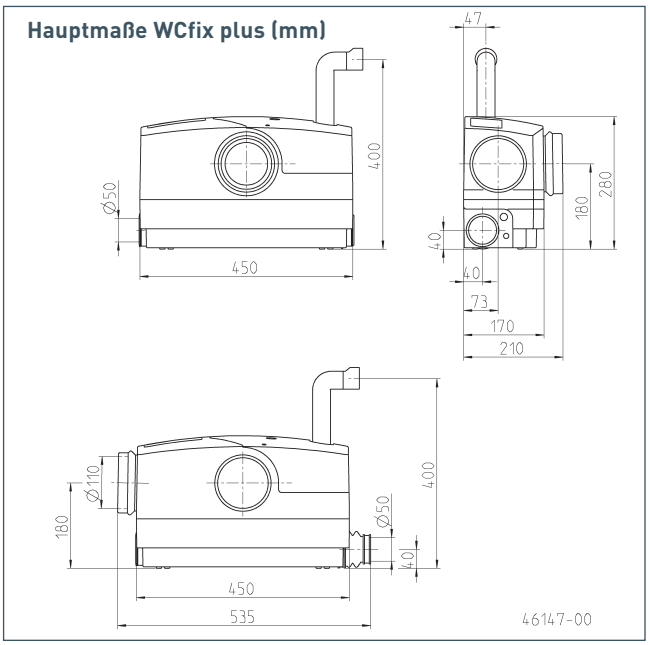

JUNG PUMPEN GmbH · 33803 Steinhagen · Tel. (05204) 17-0 · Fax (05204) 80368 · info@jung-pumpen.de · www.jung-pumpen.de