## Hahnblock EXCLUSIV mit Konusteilen

PG = 701

Anschlussarmatur mit Kugelabsperrung für Ventil-Kompaktheizkörper, Betätigungskopf mit verdecktem Anschlag, rohrseitig mit Eurokonus für den Anschluss mit Klemmverschraubungen, 50 mm Achsabstand.
Mit Konusteilen für Ventil-Kompaktheizkörper mit G 3/4" M (Eurokonus) Hahnblock-Anschluss.

- Bauteile aus Messing vernickelt
- Dichtmaterialien: EPDM, PTFE
- Max. Betriebstemperatur: 110 °C Dauertemperatur, 130 °C kurzzeitig
- Max. Betriebsdruck: 10 bar

***→ Passende Designverkleidungen, Klemmverschraubungen und Montagehilfen erhältlich!***

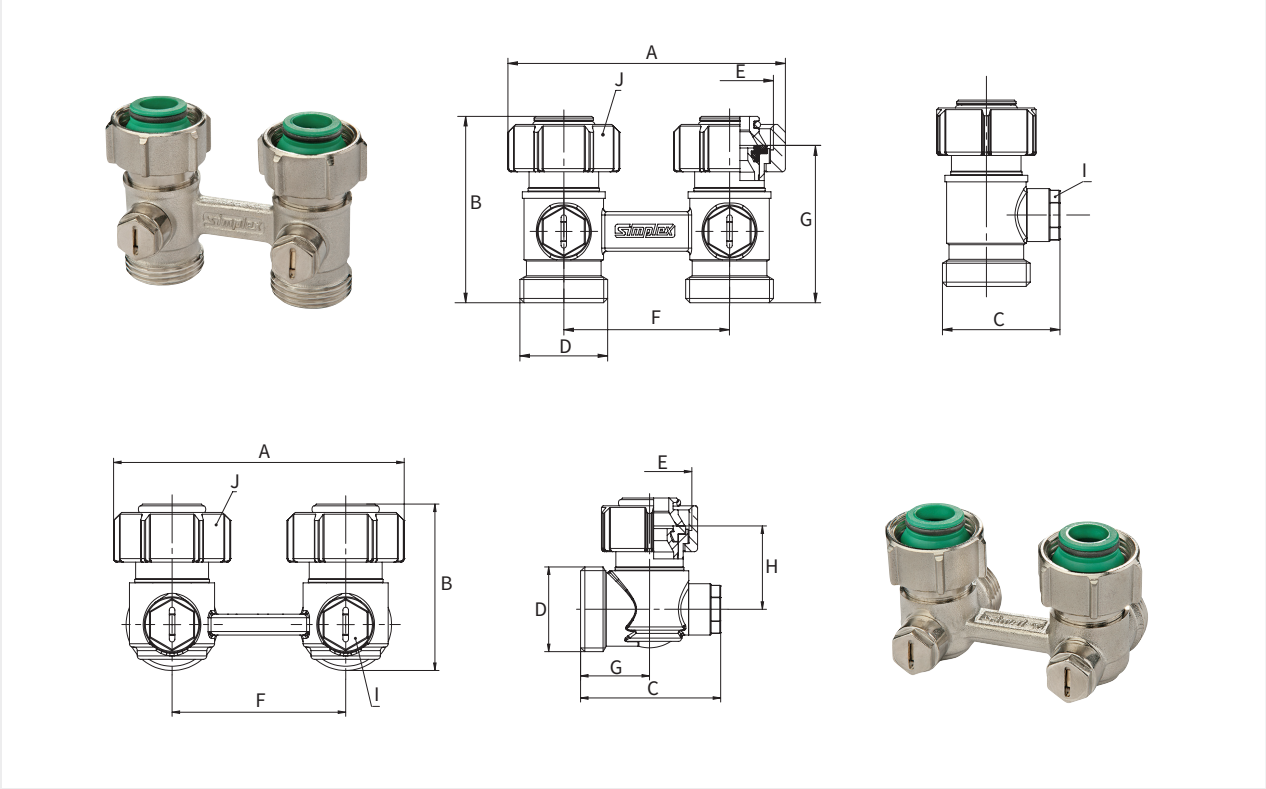


| Typ | Ausführung | Anschluss | | | Bestell-nummer |
|---|---|---|---|---|---|
| | | D (EK) | E | | |
| **HB EXCLUSIV D2/50** | Durchgang | G 3/4" M | G 3/4" F | 5 | F10014 |
| **HB EXCLUSIV E2/50** | Eck | G 3/4" M | G 3/4" F | 5 | F10016 |

## Abmessungen

| Typ | Abmessungen [mm] | | | | | | | |
|---|---|---|---|---|---|---|---|---|
| | A | B | C | F | G | H | I (SW) | J (SW) |
| **HB EXCLUSIV D2/50** | 84 | 56 | 35,5 | 50 | 47,5 | - | 13 | 30 |
| **HB EXCLUSIV E2/50** | 84 | 48 | 44,0 | 50 | 21,5 | 26 | 13 | 30 |