# Datenblatt - 574103 (230V), 574133 (24V)

## Raumbediengerät 230V/24V Analog Standard Heizen

EMPUR® FLÄCHENHEIZUNGEN

WÄRME IST LEBEN

## 1. Produktbeschreibung

Das Raumbediengerät dient der Regelung der Raumtemperatur durch Einstellen der gewünschten Soll-Temperatur zur Ansteuerung von Stellantrieben. Jegliche andere Verwendung gilt als nicht bestimmungsgemäß, für die der Hersteller nicht haftet. Ein Betrieb von 24 V Reglern ist nur mit einem Sicherheitstransformator nach EN 61558-2-6 zulässig.

- Die Elektroinstallation ist nach den aktuellen nationalen Bestimmungen sowie den Vorschriften des örtlichen EVU von einer autorisierten Fachkraft im spannungsfreien Zustand auszuführen.
- Das Öffnen des Gerätes ist nur von einer autorisierten Fachkraft im spannungsfreien Zustand zulässig.
- Das Gerät nur in technisch einwandfreiem Zustand verwenden.
- Sicherstellen, dass keine Kinder mit dem Produkt spielen. Gegebenenfalls Kinder beaufsichtigen.

## 2. Montageposition

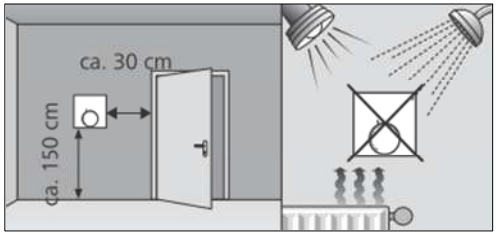

Fremdwärmequellen beeinflussen die Funktion des Reglers.

## 3. Montage

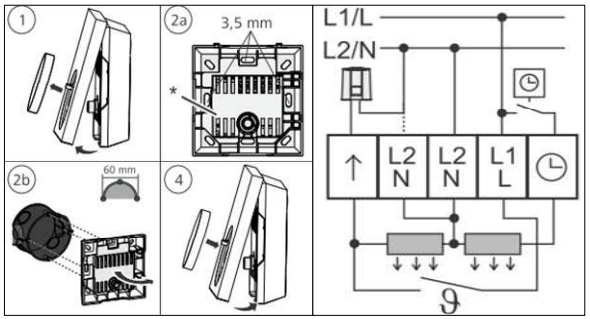


Den Regler direkt auf der Wand oder auf eine UP-Dose montieren.

Den elektrischen Anschluss wie im Schaltbild gezeigt erstellen.

## 4. Absenktemperatur

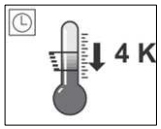


Die feste Absenktemperatur von 4 K kann durch eine Verbindung von L/L1 auf aktiviert werden, z. B. durch eine externe Schaltuhr.

## 5. Demontage

1. Die Spannungsversorgung ausschalten.
2. Die Verkabelung lösen
3. Den Regler demontieren und ggf. ordnungsgemäß entsorgen.

## 6. Produktinformation

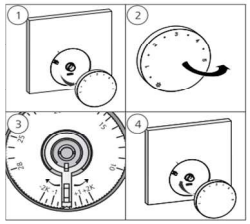

Soll-Temperatur durch Drehen des Sollwertstellers einstellen.

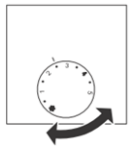

Sollwertkalibierung

1. Den Sollwertsteller abnehmen.
2. Sollwertkorrektur einstellen: Ein Abgleich mit der Raumtemperatur ist zwischen-2 K ... +2 K möglich.

## 7. Technische Daten

| | | | |
|---|---|---|---|
| Betriebsspannung: | 24 V ±20 %, 50 Hz<br>230 V ±10 %, 50 Hz | Schaltleistung: | 24 V: 1 A ohmsche Last<br>230 V: 2 A ohmsche Last |
| Absicherung: | 24V: T1A<br>230V: T2AH | Temperartureinstellbereich:<br>Sollwertabgleich: | 10 °C - 28 °C<br>±2 K |
| Schaltglied: | 24V: Triac<br>230V: Relais | Absenktemperatur: | 4 K |
| Temperaturerfassung: | 0 - 40 °C | Lagertemperaturbereich: | -25 bis +75 °C |
| Lagertemperaturbereich: | -25 bis +75 °C | Messgenauigkeit:<br>Betriebstemperaturbereich: | ±0,5 K<br>0 - 50 °C |
| CE-Konformität gemäß: | EN 60730 | Zul. Umgebungsfeuchte: | 80 % nicht kondensierend |
| Schutzklasse: | 24 V: III 230 V: II | Schutzgrad: | IP 20 |
| Gewicht: | 90 g | Abmessungen (B x H x T): | 86 x 86 x 29 mm |
| Frostschutzfunktion: | ab +6 °C im Modus Heizen | | |



Die technischen Angaben dieser Montageanleitung/Datenblattes entsprechen dem Stand unseres Wissens und Erfahrungen bei Drucklegung. Sofern nicht ausdrücklich vereinbart, stellen sie jedoch keine Zusicherungen im Rechtssinne dar. Der Erfahrungsstand entwickelt sich ständig weiter. Es ist jeweils die neueste Auflage dieser Montageanleitung/Datenblattes zu verwenden. Die beschriebenen Produktanwendungen können besondere Verhältnisse des Einzelfalles nicht berücksichtigen. Hier muss dann eine Eignung für den konkreten Anwendungszweck überprüft werden. Eine Lieferung unserer Produkte erfolgt ausschließlich auf Grundlage unserer Allgemeinen Verkaufs- und Lieferbedingungen.