23. August 2021

DALLMER

Aufsatzverlängerung S 15

Artikel Nr.	**591005**
GTIN/EAN:	4001636591005
Rabattgruppe:	3

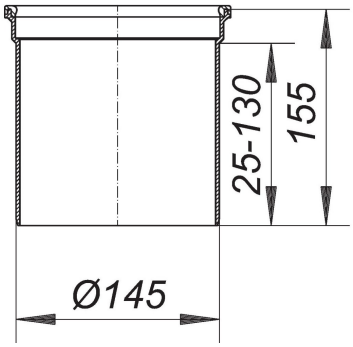

passend zu den Aufsätzen S 15
Länge 155 mm, kürzbar,
mit angeformte Rückstaudichtung

Material:
Polypropylen, hochschlagfest

Dallmer GmbH + Co KG · Wiebelsheidestraße 25 · 59757 Arnsberg · Tel.: +49 2932 9616-0 · Fax: +49 2932 9616-222
www.dallmer.de · info@dallmer.de

Änderungen auf Grund technischer Weiterentwicklung, Irrtümer und Druckfehler vorbehalten. Bestellungen erfolgen auf Grundlage unserer allgemeinen Geschäftsbedingungen: www.dallmer.de/agb