23. August 2021

DALLMER

Aufstockelement 550 mit Abdichtungs-Set S 15

Artikel Nr.	**560001**
GTIN/EAN:	4001636560001
Rabattgruppe:	3

DIN 18534 konform

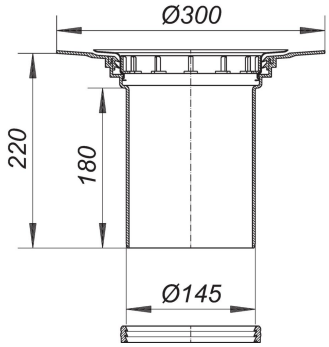

passend zu den Ablaufgehäusen 54/55, 57/58, 61 und 61/1

Ausführung:
– Rückstaudichtung S 15
– Bauschutzdeckel

Material:
Polypropylen, hochschlagfest

Dallmer GmbH + Co KG · Wiebelsheidestraße 25 · 59757 Arnsberg · Tel.: +49 2932 9616-0 · Fax: +49 2932 9616-222
www.dallmer.de · info@dallmer.de

Änderungen auf Grund technischer Weiterentwicklung, Irrtümer und Druckfehler vorbehalten. Bestellungen erfolgen auf Grundlage unserer allgemeinen Geschäftsbedingungen: www.dallmer.de/agb