19. Mai 2016

DALLMER

Wand-WC-Anschluss 89, DN 90/DN 50/DN 100

Artikelnummer: **330147**
GTIN/EAN: 4001636330147
Rabattgruppe: 2

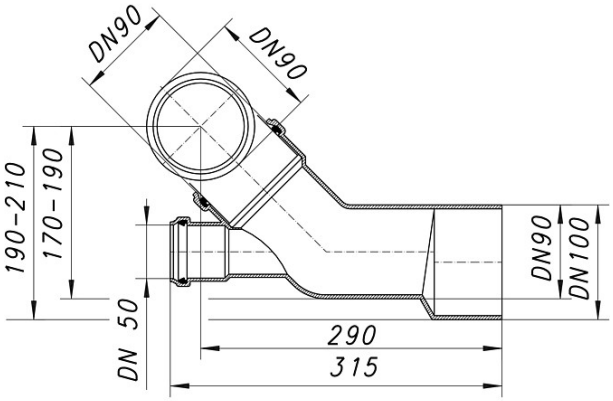

WC-Anschluss DN 90, höhen- und seitenverstellbar

Ausführung:
– Lippendichtungen
– Verschluss-Stopfen
– Zulauf DN 50

PE-HD schweißbar

Dallmer GmbH + Co KG · Wiebelsheidestraße 25 · 59757 Arnsberg · Tel.: +49 2932 9616-0 · Fax: +49 2932 9616-222
www.dallmer.de · info@dallmer.de

Änderungen auf Grund technischer Weiterentwicklung, Irrtümer und Druckfehler vorbehalten. Bestellungen erfolgen auf Grundlage unserer allgemeinen Geschäftsbedingungen: www.dallmer.de/agb