23. Mai 2016

DALLMER

Brandschutz-Rohbauelement 1, DN 50/DN 70

Artikelnummer: **515018**
GTIN/EAN: 4001636515018
Rabattgruppe: 3

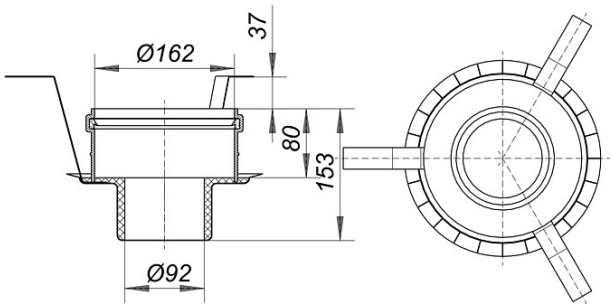

passend zu Duschrinnen CeraLine senkrecht F 1300 - F 2000, Ablaufgehäusen 61 HT, 61 HT DallBit, 61 GA, 61 GA DallBit, Bodenabläufen 61 HT/E, 61 HT/KE in den Nennweiten DN 50 und DN 50/DN 70 ohne Zulauf, Dachabläufen 62 DN 70 und Bodenabläufen CIRCO V.
Zur Montage in F 30/60/90/120-Decken.

Ausführung:
– Einschubelement
– Quellstoffeinlage
– Haltebügel
– Schalungshilfe
– Schallschutzmanschette
– Bauschutzdeckel

Anschluss von:
Kunststoffrohr DN 50 und DN 70 über Rohrmuffe

Dallmer GmbH + Co KG · Wiebelsheidestraße 25 · 59757 Arnsberg · Tel.: +49 2932 9616-0 · Fax: +49 2932 9616-222
www.dallmer.de · info@dallmer.de

Änderungen auf Grund technischer Weiterentwicklung, Irrtümer und Druckfehler vorbehalten. Bestellungen erfolgen auf Grundlage unserer allgemeinen Geschäftsbedingungen: www.dallmer.de/agb